ПФРИ.467846.011-03 ГЧ

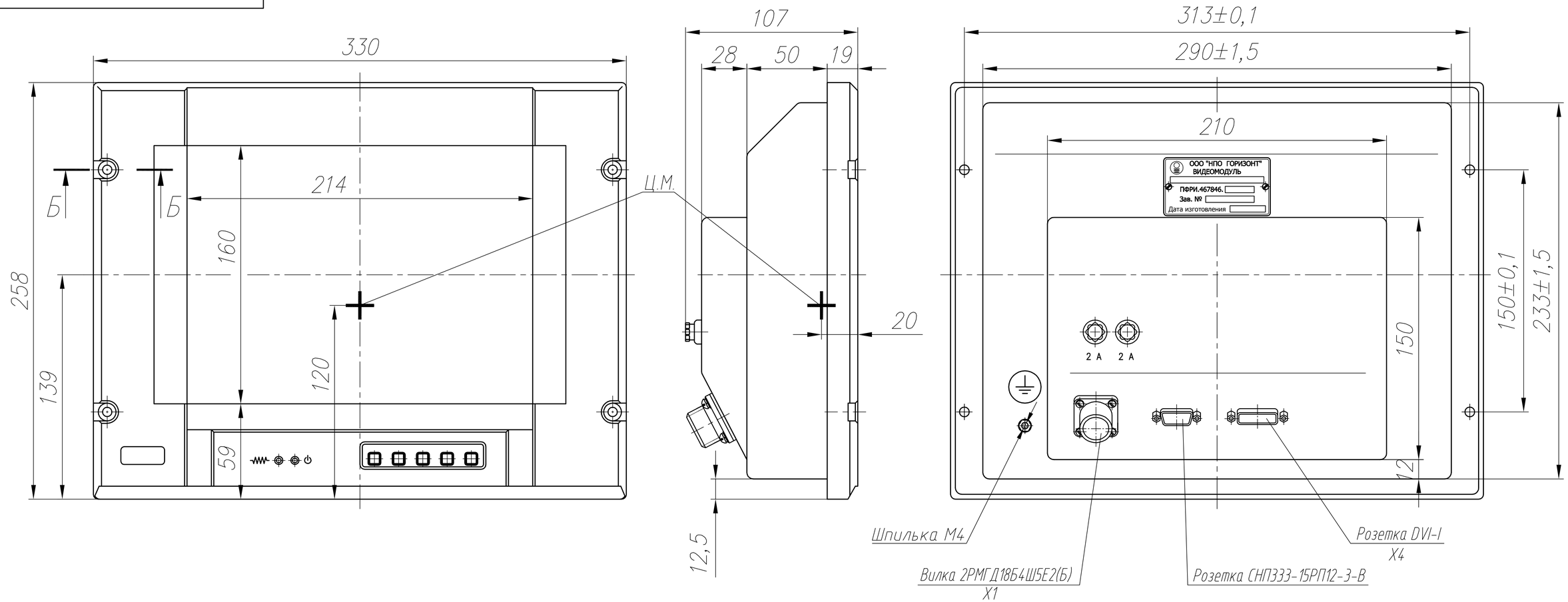

Б-Б (1:1)

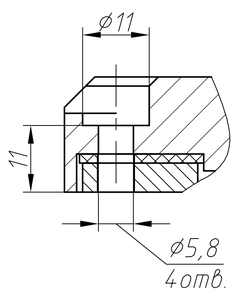

1. Степень защиты видеомодуля IP53 по ГОСТ 14254-96.
2. Видеомодуль амортизации не требует.
3. Охлаждение видеомодуля - воздушное естественное.
4. Материал корпуса: алюминиевый сплав.

					ПФРИ.467846.011-03 ГЧ		
Изм.	Лист	N докум.	Подпись	Дата	Видеомодуль B26AMЖK 1024.768.Ц-2.2.1 Габаритный чертеж	Лит.	Масса	Масштаб
Разраб.						А	6	1:2,5
Провер.						Лист	Листов 1	
Т.контр.								
Н.контр.								
Утв.								

Перв. примен.

Справ. N

Подп. и дата

Инв. N дубл.

Взам. инв. N

Подп. и дата

Инв. N подл.

Формат А3