ПФРИ.467846.028-03ГЧ

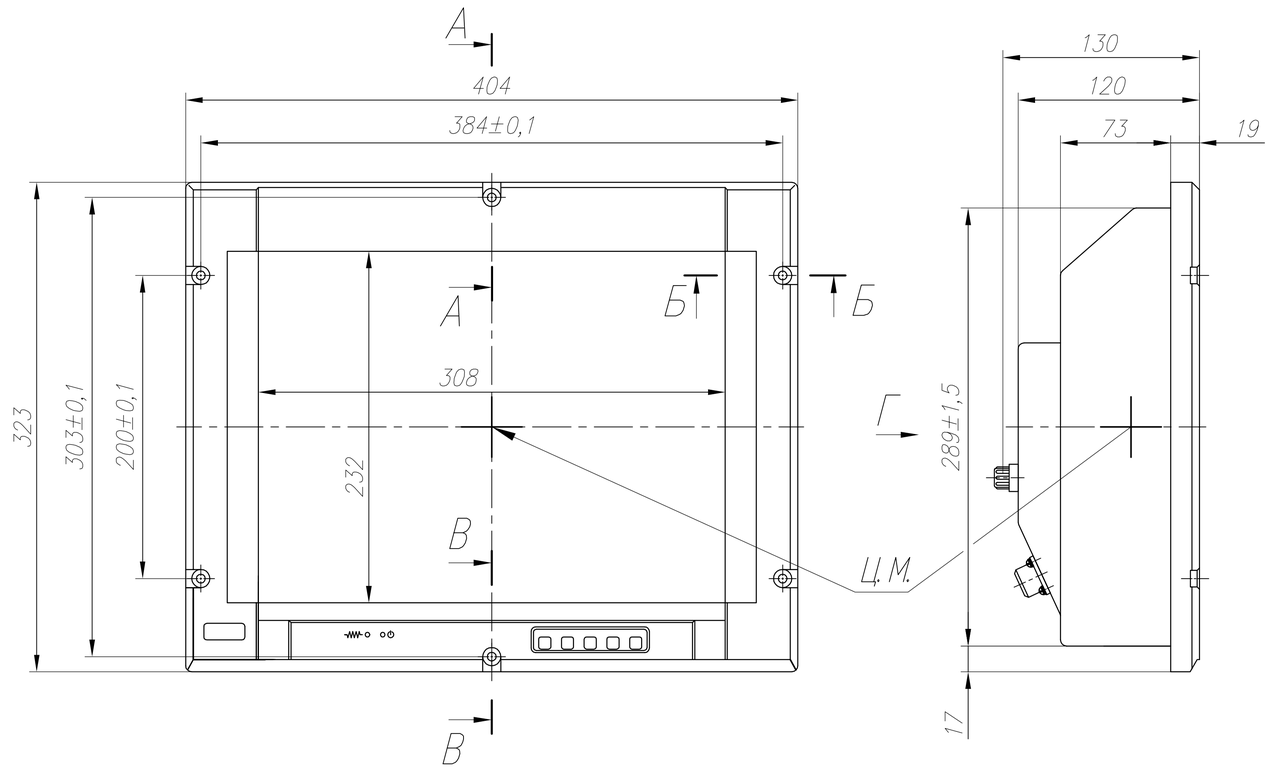

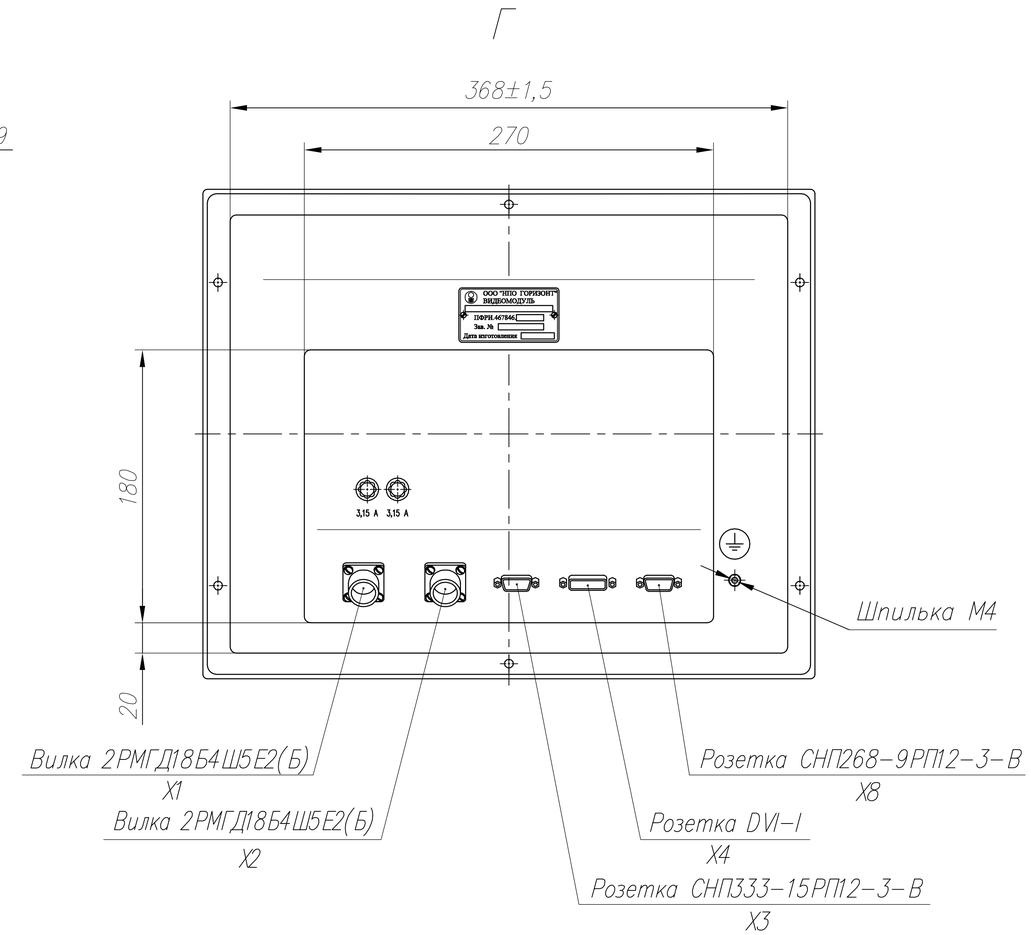

А–А(1:1)

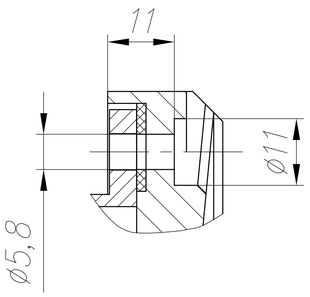

Б–Б(1:1)

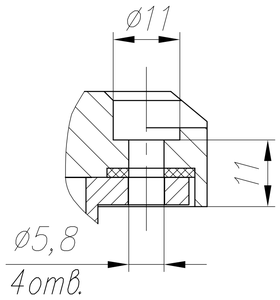

В–В(1:1)

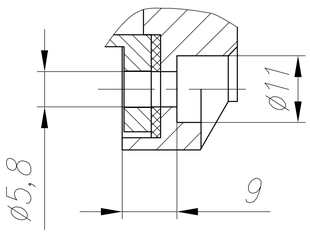

1. Степень защиты видеомодуля IP53 по ГОСТ 14254-96.
2. Видеомодуль амортизации не требует.
3. Охлаждение видеомодуля – воздушное естественное.
4. Материал корпуса: алюминиевый сплав.

Изм.	Лист	N докум.	Подпись	Дата	ПФРИ.467846.028-03ГЧ			
Разраб.					Видеомодуль В38АМЖК 1024.768.Ц-2.1.1.1.U Габаритный чертеж	Лит.	Масса	Масштаб
Провер.						А	7,7	1:4
Т.контр.						Лист	Листов 1	
Н.контр.								
Утв.								

Перв. примен. | Справ. N | Подп. и дата | Инв. N дубл. | Взам. инв. N | Подп. и дата | Инв. N подл.

Формат А3