ПФРИ.467846.014ГЧ

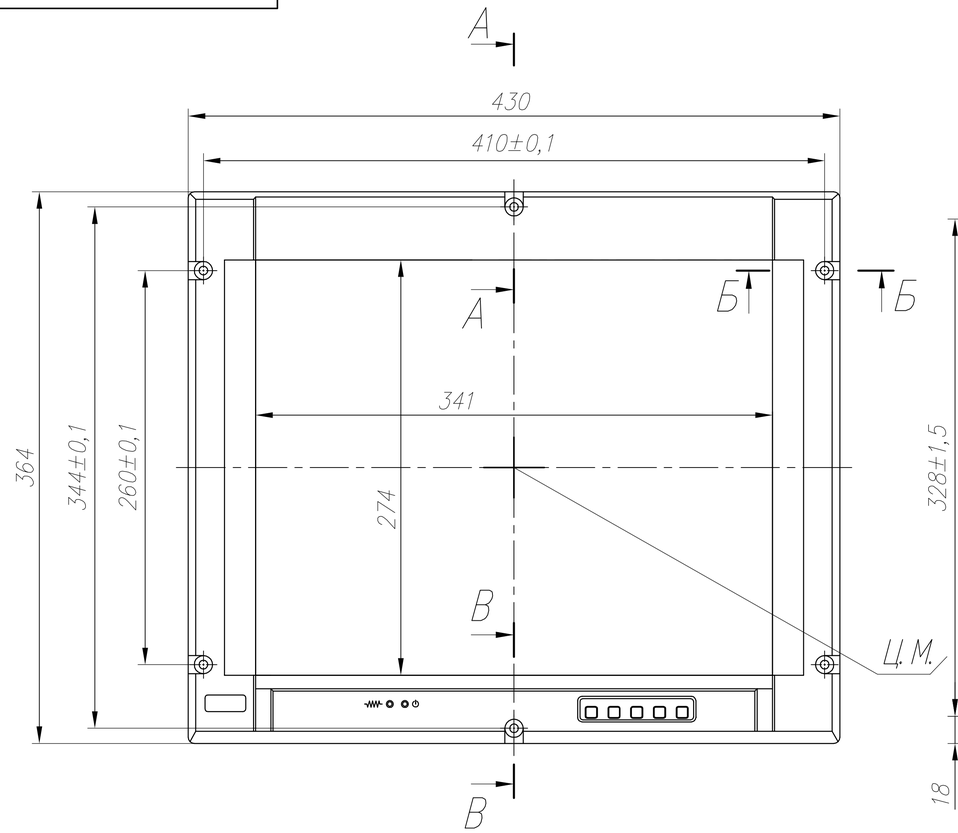


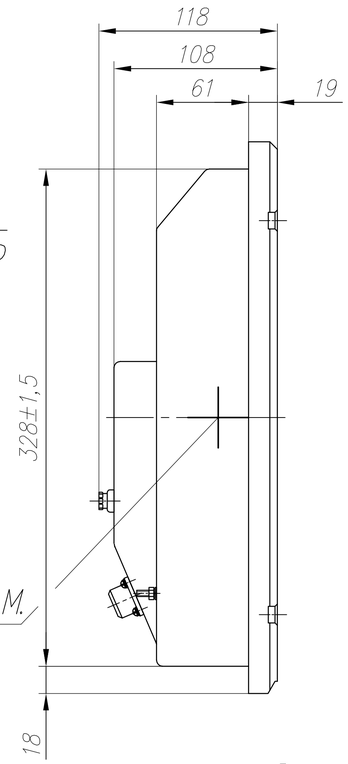


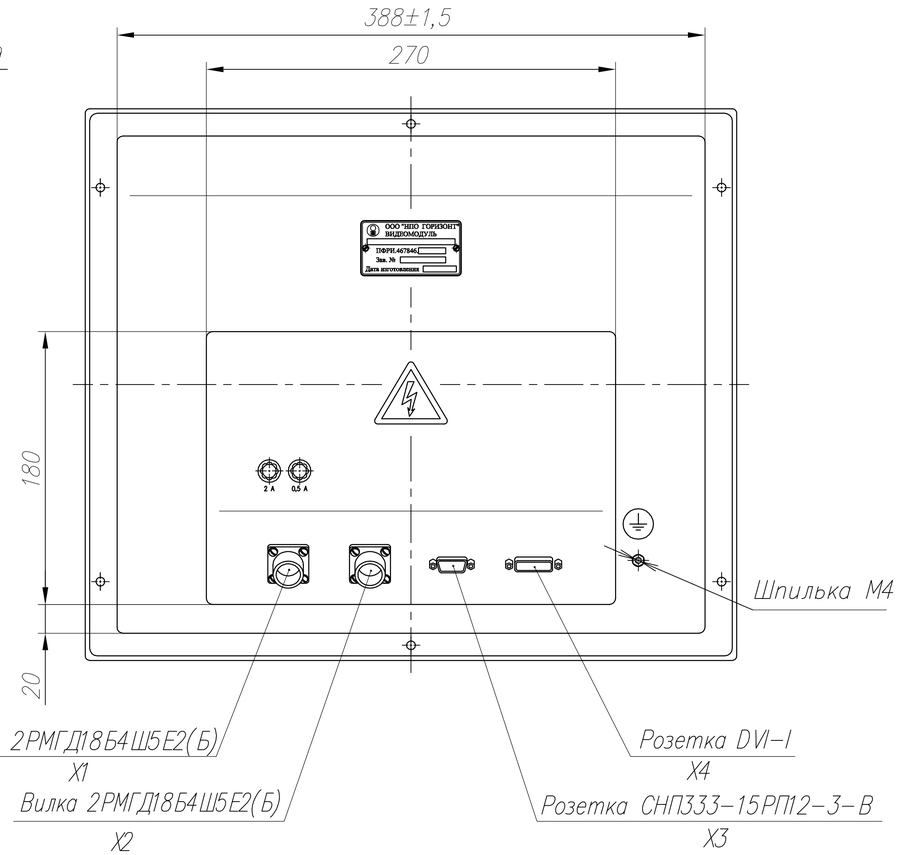


А–А(1:1)

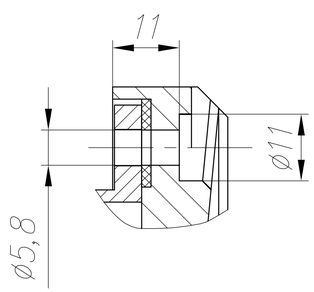


Б–Б(1:1)

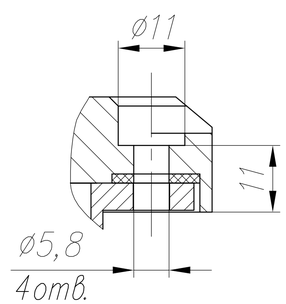


В–В(1:1)

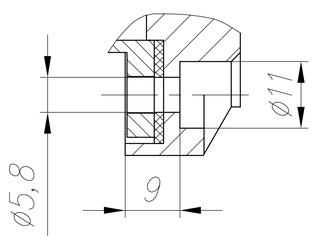


1. Степень защиты видеомодуля IP53 по ГОСТ 14254–96.
2. Видеомодуль амортизации не требует.
3. Охлаждение видеомодуля – воздушное естественное.
4. Материал корпуса: алюминиевый сплав.

| Изм. | Лист | N докум. | Подпись | Дата | ПФРИ.467846.014ГЧ | | | |
|---|---|---|---|---|---|---|---|---|
| Разраб. | | | | | Видеомодуль В43АМЖК 1280.1024.Ц–1.1.1 Габаритный чертеж | Лит. | Масса | Масштаб |
| Провер. | | | | | | А | 9,5 | 1:4 |
| Т.контр. | | | | | | Лист | Листов 1 | |
| Н.контр. | | | | | | | | |
| Утв. | | | | | | | | |

Перв. примен.

Справ. N

Подп. и дата

Инв. N дубл.

Взам. инв. N

Подп. и дата

Инв. N подл.

Формат А3