ПФРИ.467846.007ГЧ

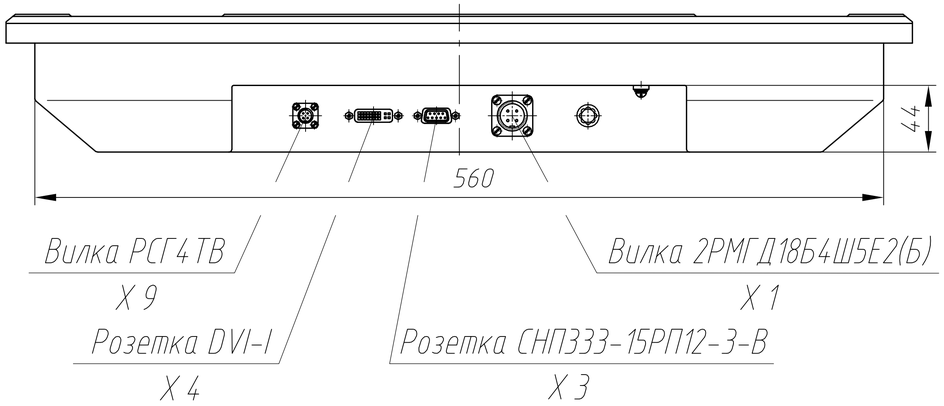

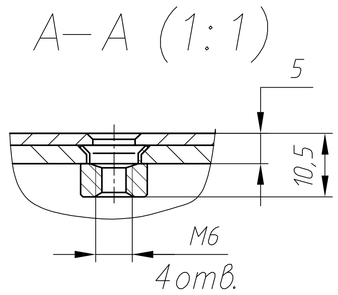

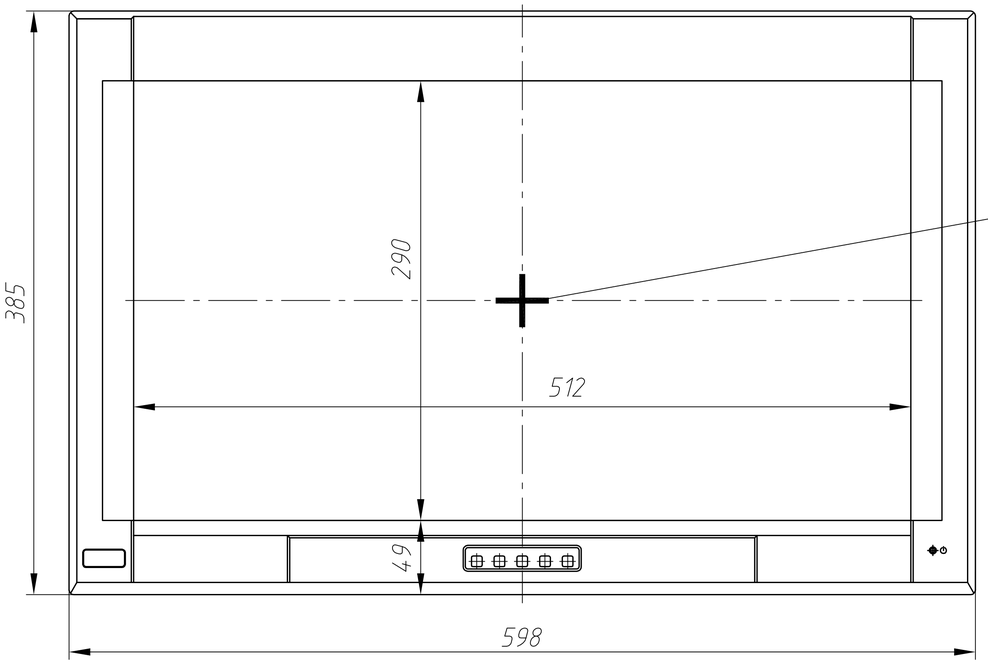

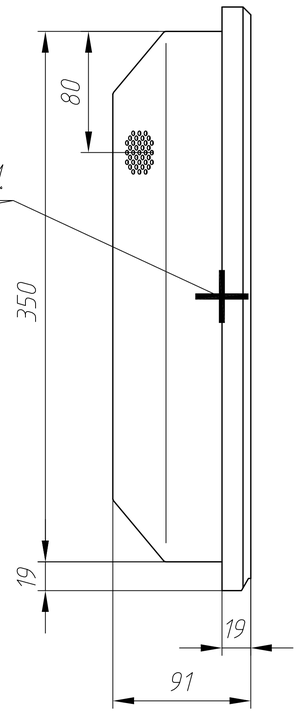

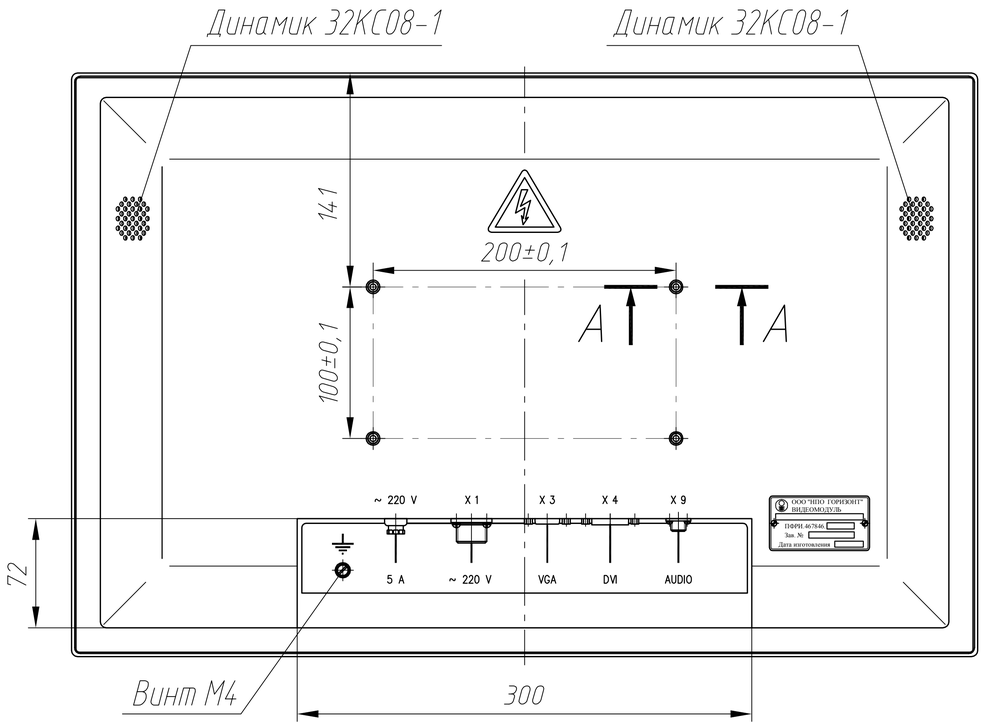

1. Степень защиты видеомодуля IP20 по ГОСТ 14254-96.

2. Видеомодуль амортизации не требует.
3. Охлаждение видеомодуля – воздушное естественное.
4. Материал корпуса: алюминиевый сплав.

Изм.	Лист	N докум.	Подп.	Дата
Разраб.				
Пров.				
Т.контр.				
Н.контр.				
Утв.				

ПФРИ.467846.007ГЧ

Видеомодуль
В58АМЖК 1920.1080.Ц-1.3.1
Габаритный чертеж

Лит.	Масса	Масштаб
0 А	9	1:4
Лист	Листов 1	

Перв. примен.
Справ. N
Подп. и дата
Инв. N дубл.
Взам. инв. N
Подп. и дата
Инв. N подл.

Формат А3